CACHFIRES

NEVADA - CHEMINÉE BIOÉTHANOL MURALE

BIO-10-008

ScandiFlames Nevada est une cheminée bioéthanol murale, idéale pour les petites pièces. Son design offre une vue dégagée sur les flammes, protégées par une plaque en verre. Le brûleur inclus, d'une capacité de 1,5 litre, permet jusqu'à 6 heures de combustion et génère une puissance calorifique d'environ 2,2 kW, suffisante pour chauffer une pièce de 25 à 30 mètres carrés. Taille: H: 40 cm x L: 60 cm x P: 21 cm. Cette cheminée peut être installée sur presque tous les murs et ne nécessite pas de conduit de cheminée, garantissant une installation simple et flexible. Le brûleur manuel fourni ne demande aucun branchement électrique, ce qui renforce la simplicité et la polyvalence de cette cheminée.

SPÉCIFICATIONS TECHNIQUES

Spécifications clés

Type de produit	Cheminée murale au bioéthanol
Marque	ScandiFlames
Utilisation	Intérieur
Garantie	2 Ans

Dimensions & Poids

Largeur	60 cm
Hauteur	40 cm
Profondeur	21 cm
Poids	14,5 kg

Spécifications Techniques

Taille minimale de la pièce	45 mètres cubes
Type de combustible	Bioéthanol
Temps de combustion jusqu'à	6 heures
Capacité	1,5 Litres
Puissance calorifique (max)	2,2 kW
Consommation	0,25 l/heure
Renouvellement de l'air	1

Spécifications du brûleur

Flamme ajustable	Oui
Contrôle	Manuel
Modèle de brûleur	1,5 Litres Deluxe
Longueur de flamme	24 cm
Télécommande	Non

Matériau et apparence

Matériau	Acier
Couleur	Noir
Forme	Rectangulaire
Verre inclus	Oui

Détails d'installation

Conduit de cheminée	Non requis

Exigences en alimentation électrique	Non

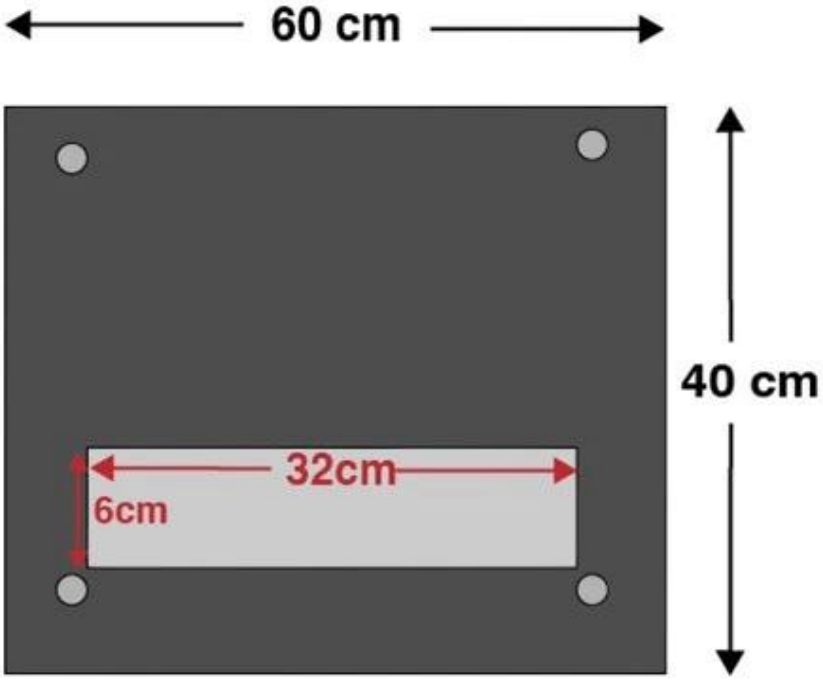
60 cm
40 cm
32cm
6cm

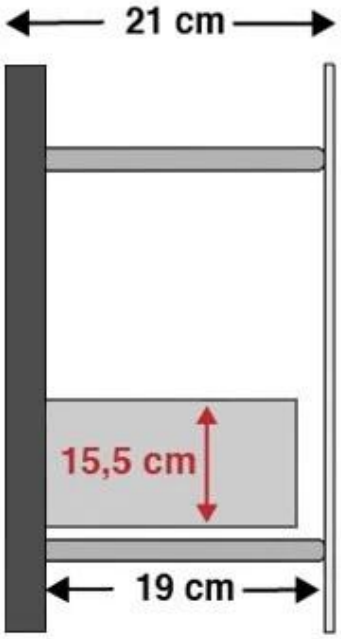
21 cm
15,5 cm
19 cm

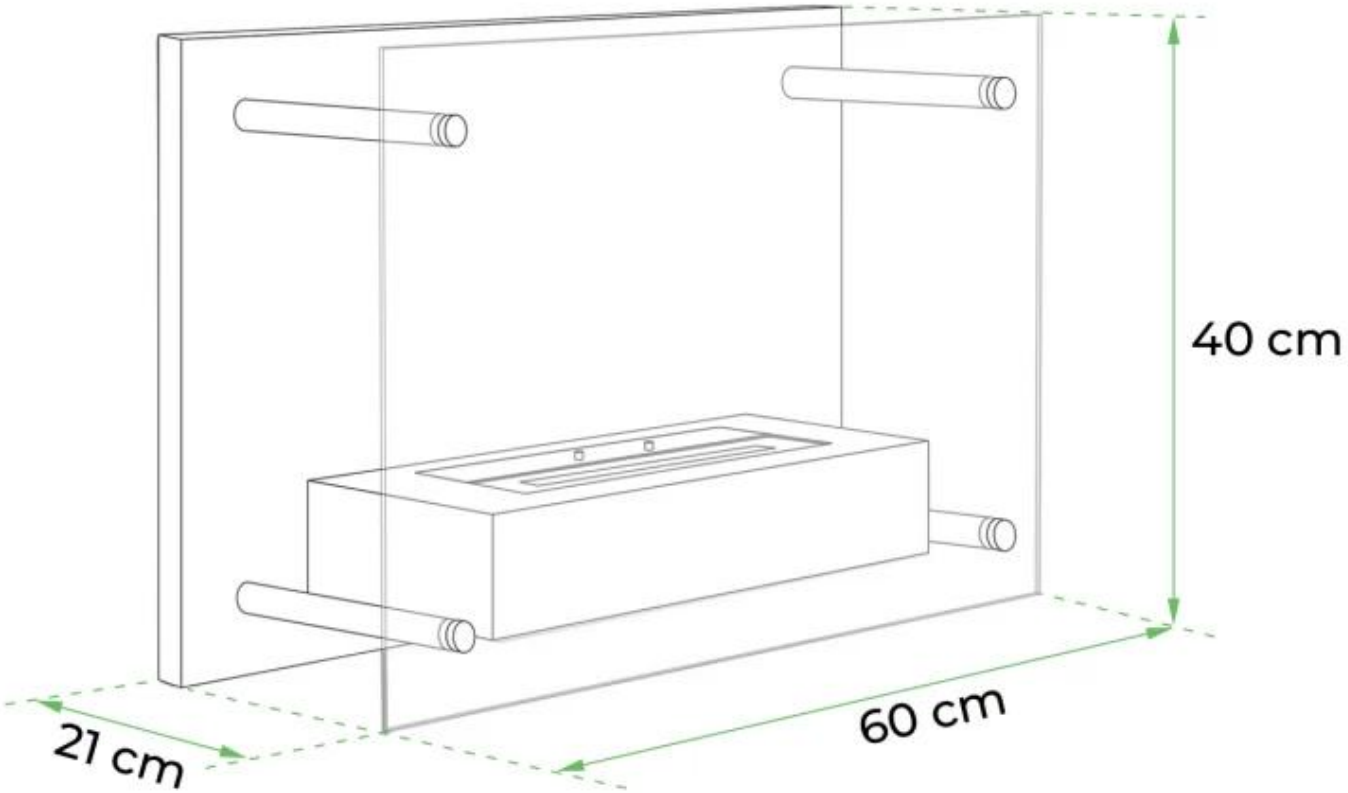
40 cm
60 cm
21 cm